г. Кострома, ул. Московская д. 105
тел. 8 (4942) 33 61 71

ВАННА "ДЕЛЬТА" 1700Х800

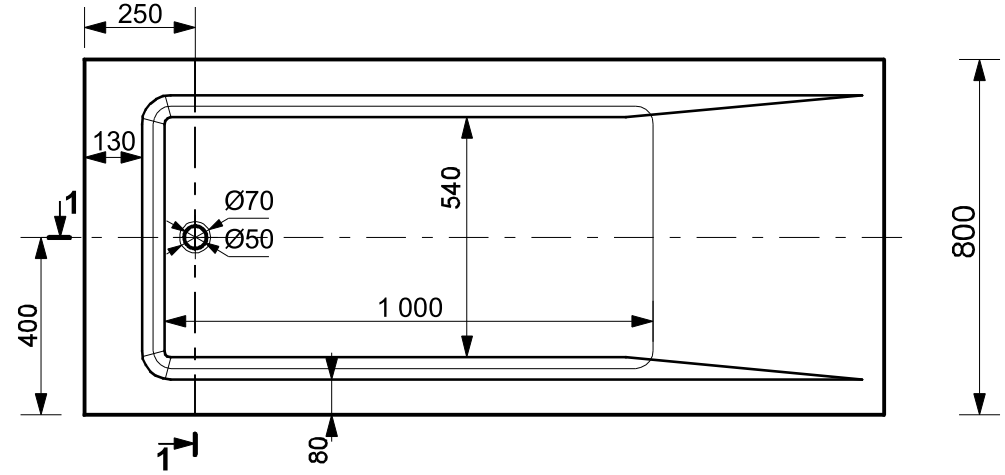

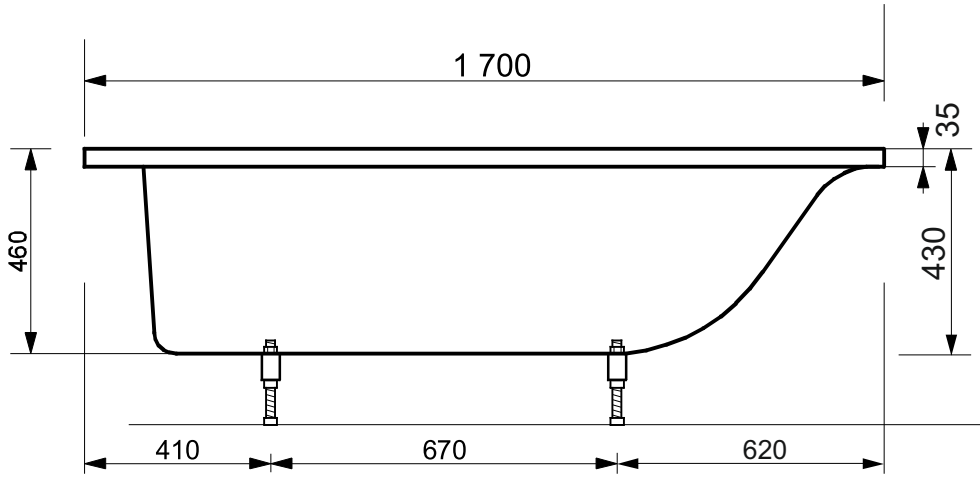

1-1

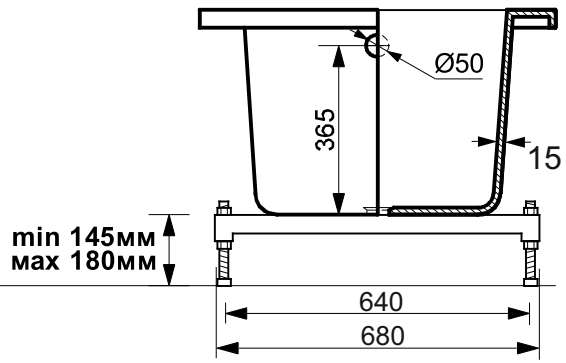

ПРОИЗВОДСТВО ИЗДЕЛИЙ ИЗ ЛИТЬЕВОГО МРАМОРА

*Допустимое отклонение линейных размеров ±5мм

ООО "ЭСТЕТ"